Części urządzeń natryskowych 190, 290, 390 Hi-Boy

Nr ref.	Moment obrotowy
1	15,8–18,1 N•m (140–160 calofuntów)
2	3,4–4,0 N•m (30–35 calofuntów)
4	2,6–3,1 N•m (23–27 calofuntów)

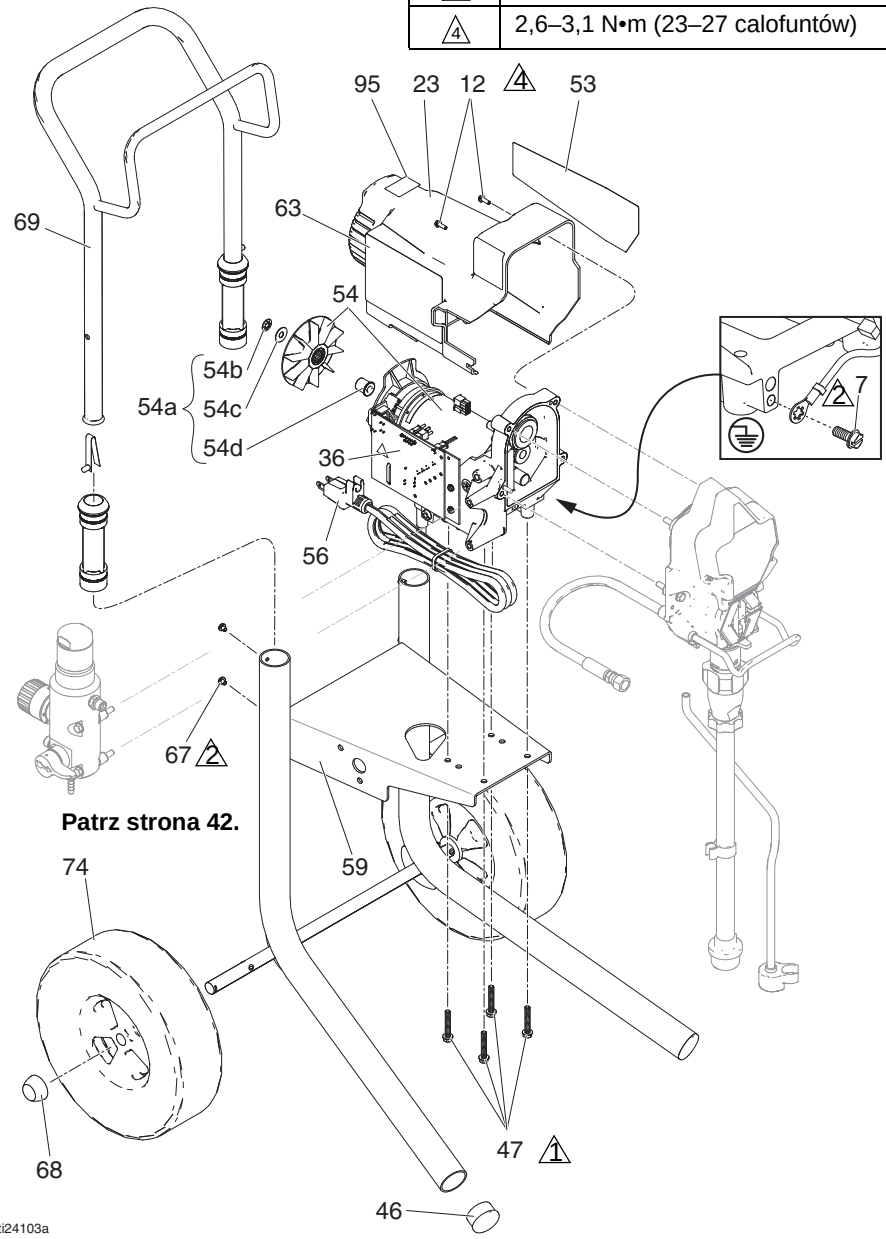

Patrz strona 42.

Nr ref.	Moment obrotowy
1	15,8–18,1 N•m (140–160 calofuntów)
3	Dokręcić młotkiem
4	2,6–3,1 N•m (23–27 calofuntów)

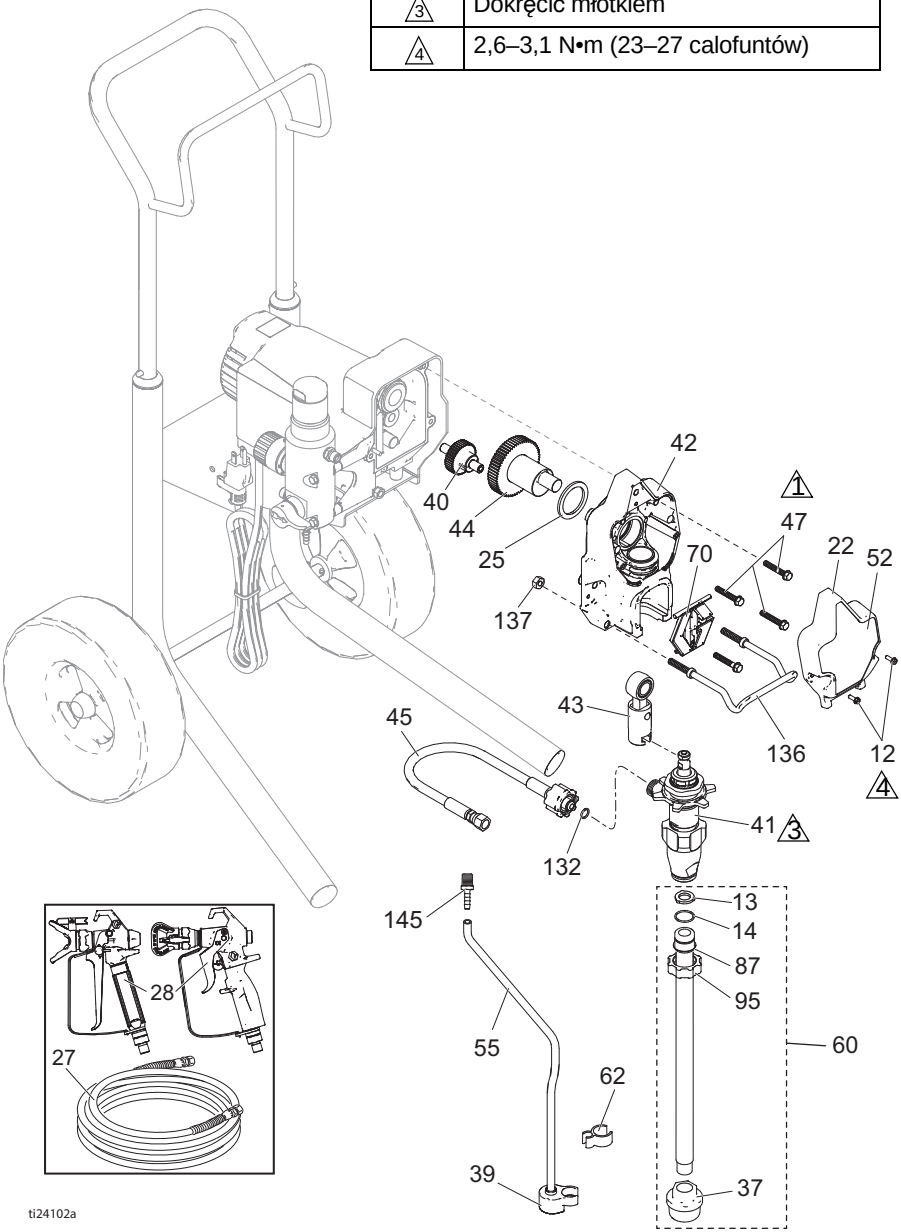

Lista części urządzeń natryskowych 190, 290, 390 Hi-Boy

Nr ref.	Część	Opis	Ilość
7	115498	ŚRUBA, maszynowa, z łbem sześciokątnym/ nacięciem	1
12	117501	ŚRUBA, mechaniczna, z wpuszczonym łbem sześciokątnym	4
13	115099	PODKŁADKA	1
14	103413	USZCZELKA, okrągła	1
22		OSŁONA, przednia	1
	17C540	Modele Hi-Boy 17C342, 17C343	
	17C539	Modele Hi-Boy 17C313, 17C349, 17C350, 17C351, 17C388	
23		OSŁONA, silnika	1
	15E341	Modele Hi-Boy 17C342, 17C343	
	15J371	Modele Hi-Boy 17C313, 17C349, 17C350, 17C351, 17C388	
25	180131	ŁOŻYSKO, oporowe	1
27	Patrz strona 41	WĄŻ, sprzężony, 6,35 mm (1/4 cala) x 7,62 lub 15,24 m (25 lub 50 stóp)	1
28	Patrz strona 41	PISTOLET natryskowy	1
34▲	Patrz strona 41	KARTA, ostrzeżenie medyczne (nie pokazano)	1
36▲	189930	ETYKIETA, przestroga	1
37	235004	FILTR SIATKOWY, 7/8-14 unf	1
39	244035	DEFLEKTOR, ząbkowany	1
40	249194	PRZEKŁADNIA, reduktora	1
41		POMPA, wyporowa	1
	17C487	Ameryka Północna	
	17C488	Azja/ Nowa Zelandia/ Japonia	
	17C489	Europa	
42	24W817	OBUDOWA, napędu, *zawiera część 47*	1
43	24W640	KORBOWÓD	1
44	24X020	PRZEKŁADNIA, wału korbowego, *zawiera część 25*	1
45	24W830	ZESTAW, wąż, sprzężony, *zawiera część 132*	1
46	108691	ZATYCZKA, przewodu	2
47	117493	ŚRUBA, maszynowa, z łbem sześciokątnym	8
52	Patrz strona 41	ETYKIETA, z przodu	1
53	Patrz strona 41	ETYKIETA, z boku	1
54 *		ZESTAW, silnik elektryczny, *zawiera część 54a*	1
	17C794	110/120 V	
	17C799	230 V	
54a	17C795	WENTYLATOR, silnik, wałek, sprzęgło, *zawiera części 54b, 54c, 54d*	1
54b		NAKRĘTKA, wciskana	1
54c		PODKŁADKA, regulacyjna, okrągła	1
54d		ADAPTER, wału	1
55	15K092	RURA, spustowa	1
56	Patrz strona42	PRZEWÓD, zasilania	1
59	17C485	RAMA, wózek, uniwersalny	1
60	17C949	RURA, ssąca, wlot	1
62	195400	ZACISK, sprężynujący	1
63▲	Patrz strona 41	ETYKIETA, ostrzeżenia	1
65▲	Patrz strona 41	ETYKIETA, ostrzeżenie	1
67	109032	ŚRUBA, mechaniczna, pnh	4
68	119452	ZATYCZKA, piasty	2
69	287489	Zespół UCHWYTU, wózek hi	1
70	17C483	POKRYWA, tłok pompy	1
74	119451	KOŁO, półpneumatyczne	2
87	15B652	PODKŁADKA, ssąca	1
95	15E813	PRZECIWNAKRĘTKA	1
132	16H137	USZCZELKA, okrągła	1
136	17C990	WIESZAK, kubeł	1
137	111040	NAKRĘTKA, zabezpieczająca, wkładka	2
145	M70809	ŁĄCZNIK, ząbkowany, węża	1
206994	PŁYN, TSL, 250 ml (8 uncji) (nie pokazano)		1

** Aby uzyskać zestaw szczotki silnika, zamówić część 249042*

▲Zamienne etykiety i karty niebezpieczeństwa i ostrzeżeń są dostępne bezpłatnie.